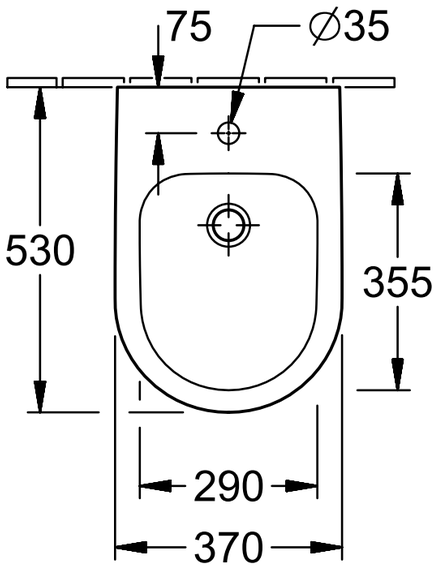

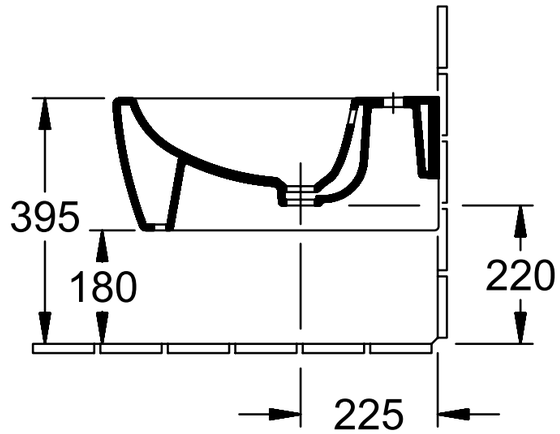

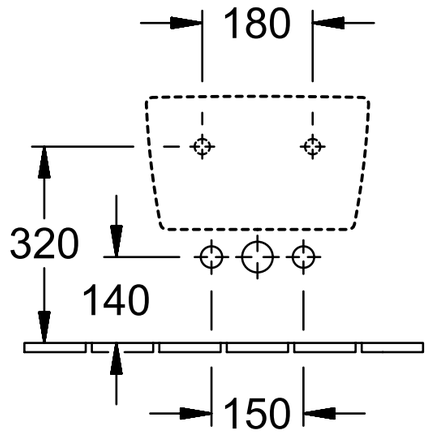

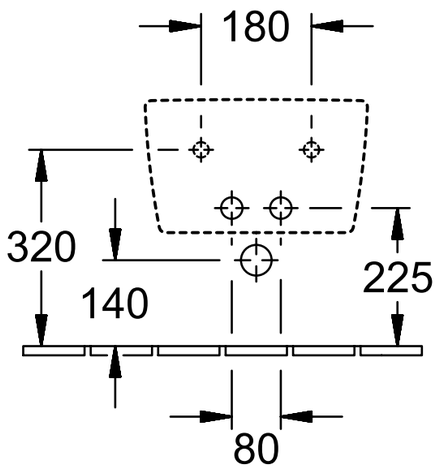

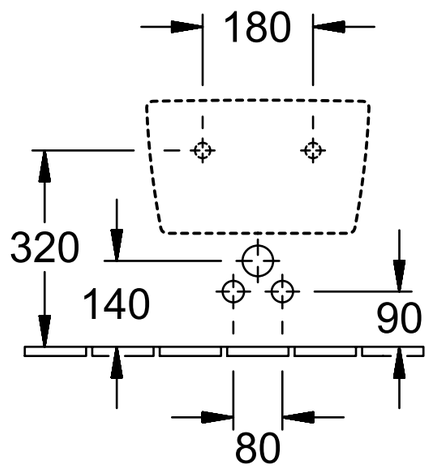

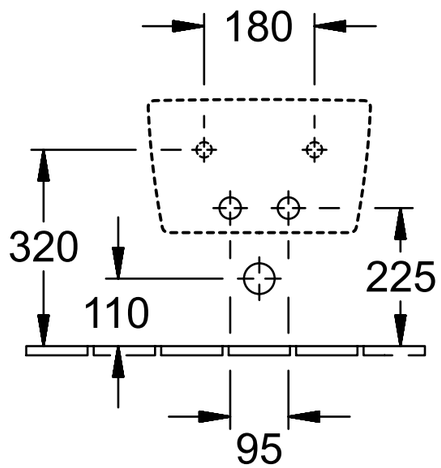

Empora 2.0 749800	Villeroy & Boch 1748
V01 / 16.02.2021	