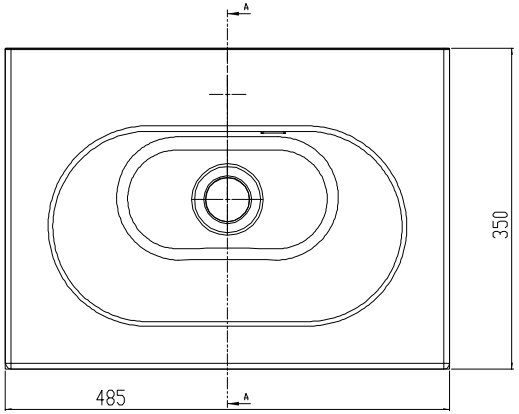

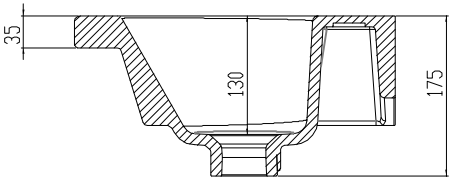

SEZIONE A-A

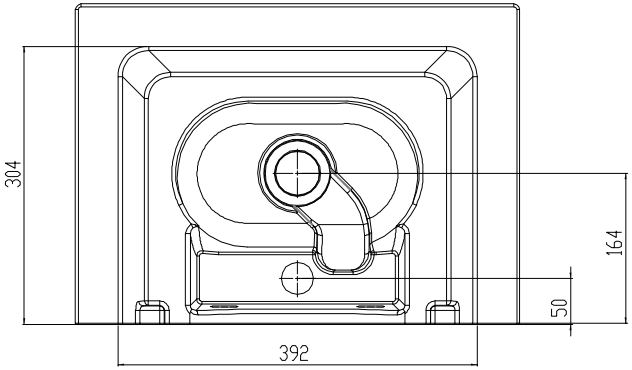

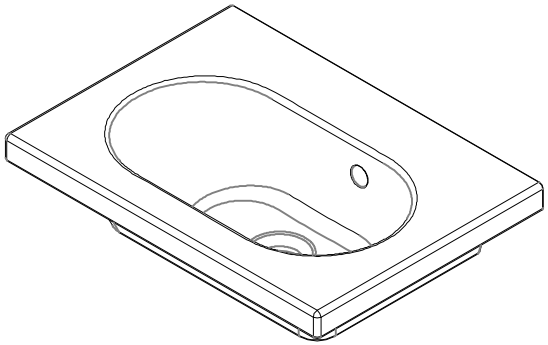

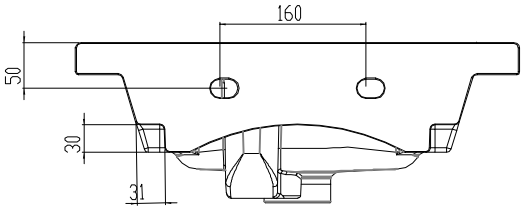

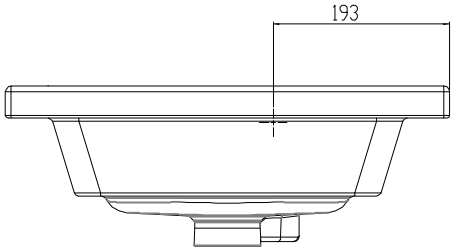

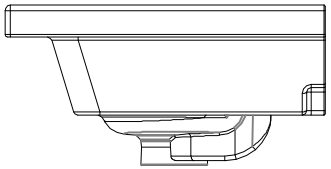

SI VIETA LA RIPRODUZIONE PARZIALE O TOTALE DEL PRESENTE DISEGNO, SALVO PREVISTA AUTORIZZAZIONE SCRITTA DA PARTE DELLA DITTA		FIRMA				DICHIARAZIONE DIRITTI RISERVATI	MOD. DISEGNO DISEGNO	REVISIONE
	NOME	FIRMA	DATA				TITOLO
DISEG.							
VERIF.							
APPR.							
TOPO.							
DIM.				MATERIALE			N. DISEGNO Inda lavabo lavamani 485-35
				PESO			SCALA FOGLIO 1 DI 1