VIVIENNE - Unterbauschrank 80 cm, 2 Schubladen, ohne Handgriffe

EB1584-E52

Kollektion: VIVIENNE

Farboptionen*:

G1C - Gloss White Lacquer | M54 - Gris Titane soft | E52 - Chêne Tabac | G1N - Jaune Impérial Brillant | M87 - Eucalyptus soft

Produktmerkmale:

HERGESTELLT IN FRANKREICH

Produkteigenschaften

- MAßE: 80 x 46 x 45 cm
- MATERIAL: Lackiert, Melamin glänzend oder Melamin Holzdekor
- BELEUCHTUNG :
- GEWICHT: 25 kg
- INSTALLATIONSART: Wandmontage

Endverbraucher Benefits

- 2 Schubladen mit slow-close
- Schubladenfronten wählbar in verschiedenen Farben
- Korpusfarbe in Chêne Tabac (E52)
- Handgriffe in verschiedenen Farben separat erhältlich

Dazu erforderliche Produkte

- EXBI112: 1-Loch Waschtisch 80 cm
- EB1589: Paar Handgriffe 20 cm für Möbel

Dazu passende Produkte

- EB1588: Möbelfüße (Paar)

Technische Zeichnung

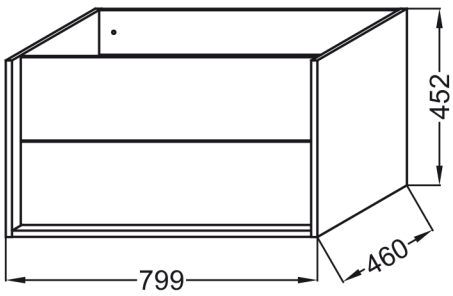

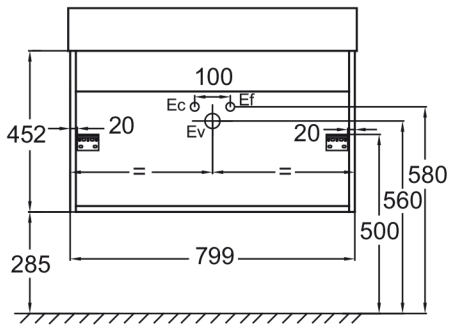

Kurzbeschreibung: Unterbauschrank 80 cm, 2 Schubladen, ohne Handgriffe
. EB1584-E52. Kollektion: VIVIENNE. MAßE: 80 x 46 x 45 cm. GEWICHT: 25 kg. MATERIAL: Lackiert, Melamin glänzend oder Melamin Holzdekor. INSTALLATIONSART: Wandmontage. BELEUCHTUNG : .

Geringfügige Farbabweichungen sind bildschirmtechnisch bedingt. Die dargestellten Farben repräsentieren die tatsächlichen Farben und stellen lediglich eine Entscheidungshilfe dar.

Druckfehler und technische Änderungen vorbehalten.