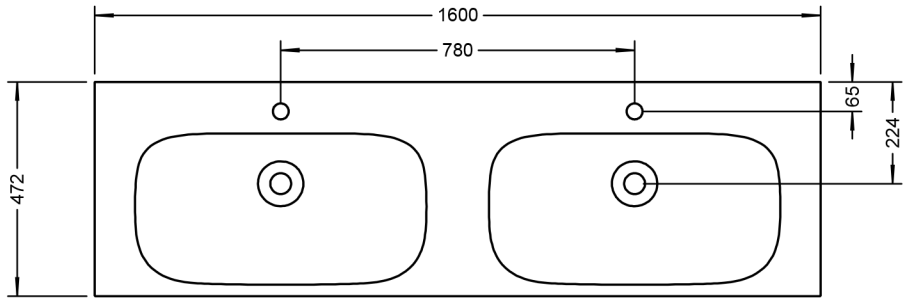

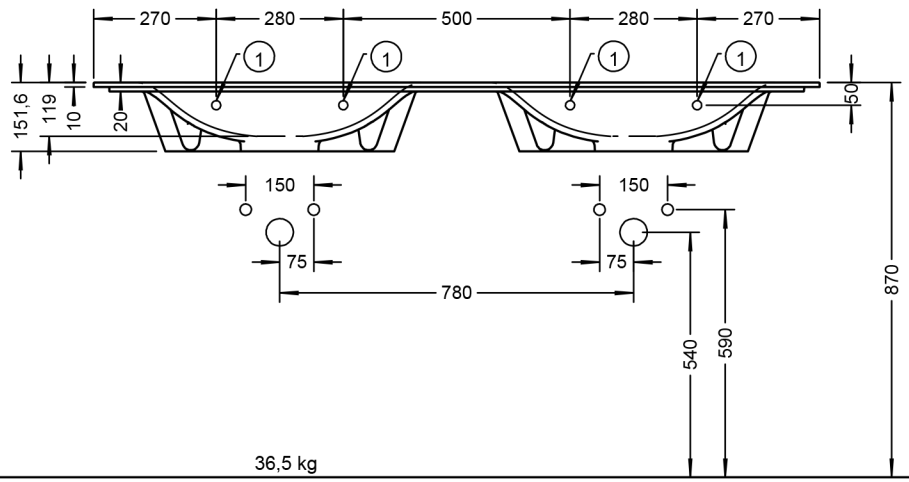

36,5 kg

VIGOUR

Produkt
Mineralguss-Waschtisch

Art-Nr.
MWGD160

KBN
DEM160MDP

Beschreibung
derby Mineralguss-Waschtisch,
Muldentiefe: 120 mm,
Beckenmaß: 640x333 mm,
inkl. Ab- und Überlaufsystem,
inkl. Ablaufabdeckung Weiß