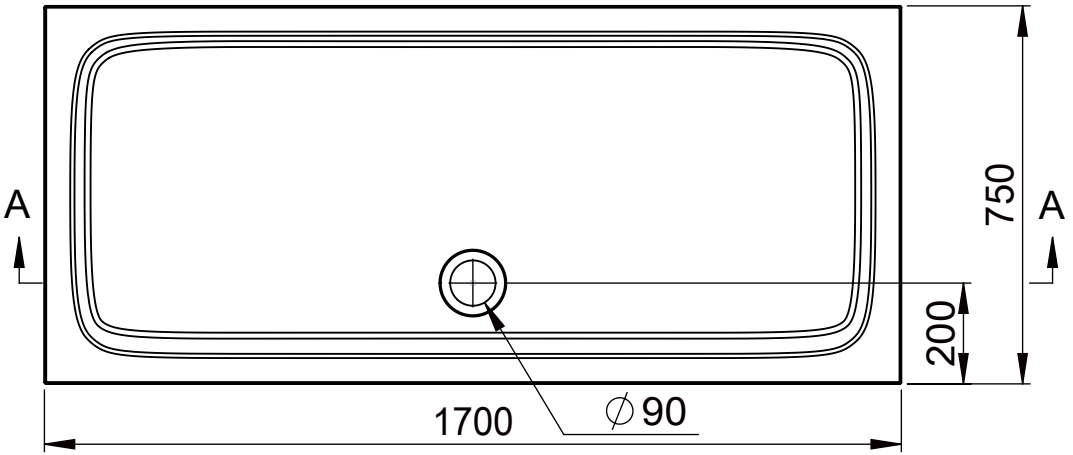

A-A

VIGOUR
Pure Lebenskraft im Bad

DEM17075A_TZ