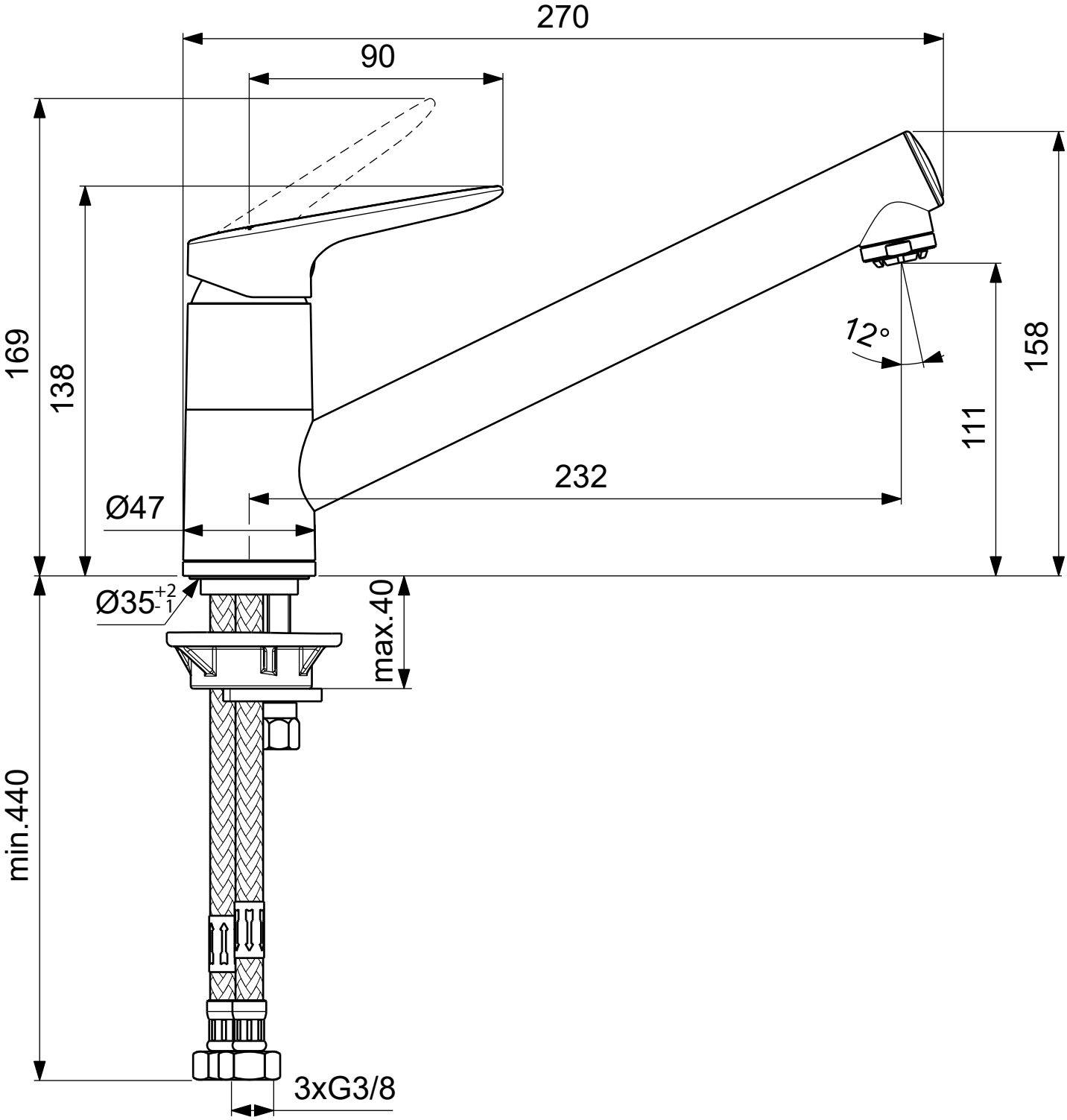
270
90
169
138
12°
158
111
232
Ø47
Ø35+2-1
max.40
min.440
3xG3/8

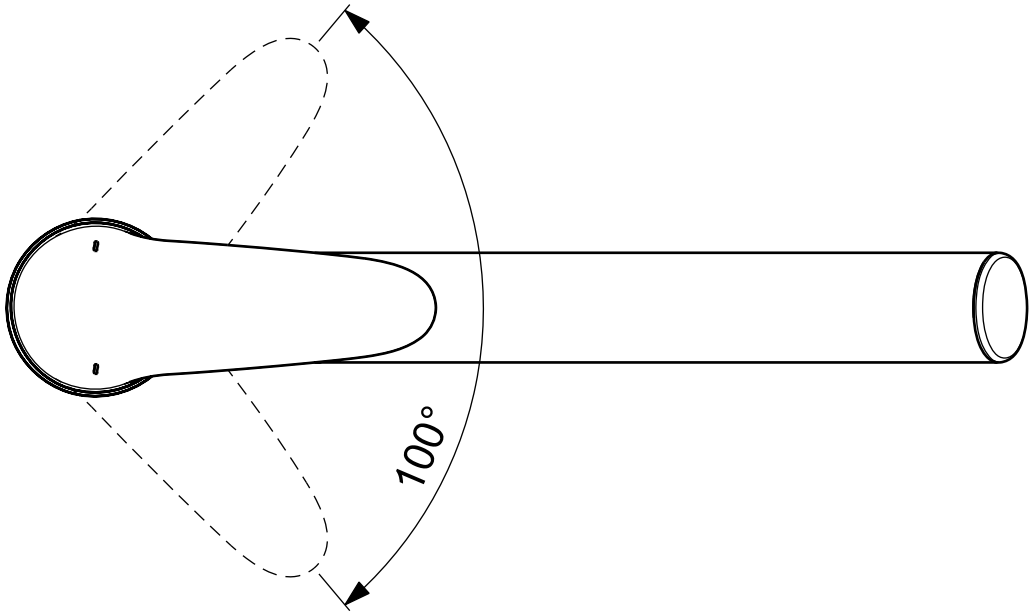
100°