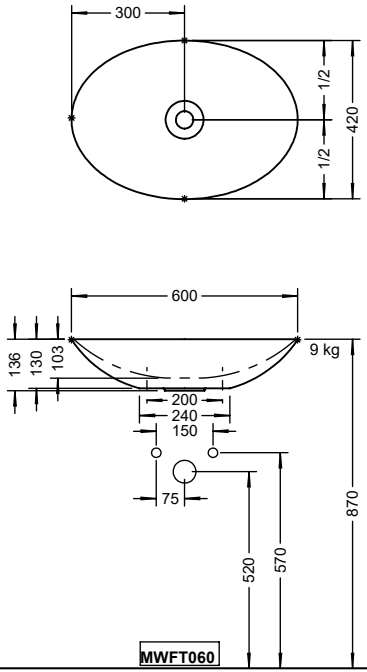
300
1/2
1/2
420
600
136
130
103
9 kg
200
240
150
75
520
570
870
MWFT060

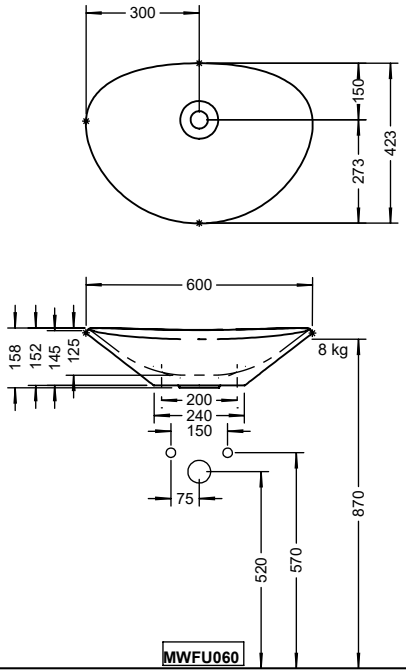
300
150
273
423
600
158
152
145
125
8 kg
200
240
150
75
520
570
870
MWFU060