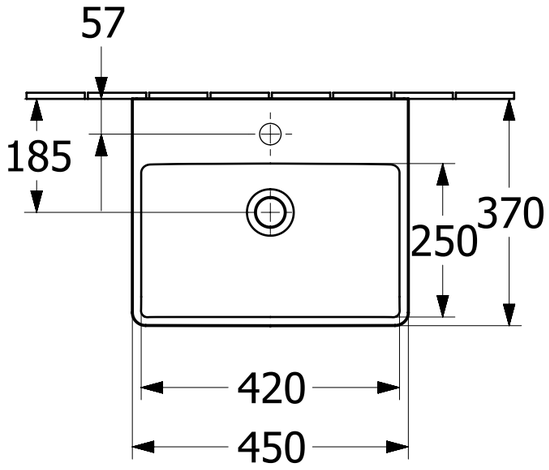

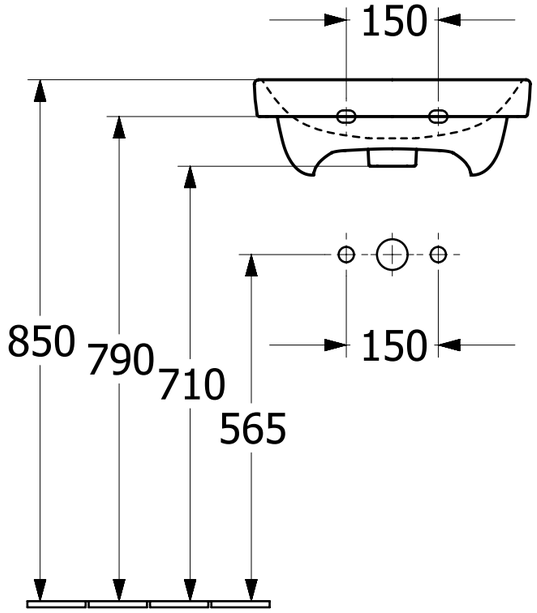

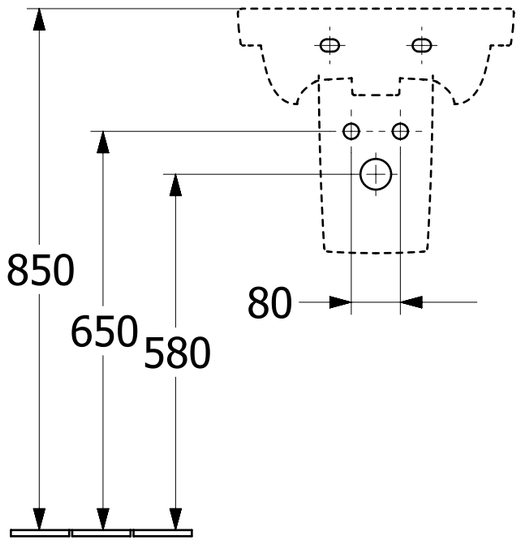

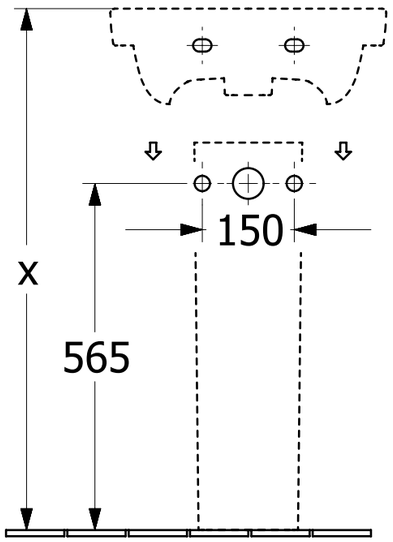

Avento 735845 735846	Villeroy & Boch 1748
V01 / 03.02.2021	