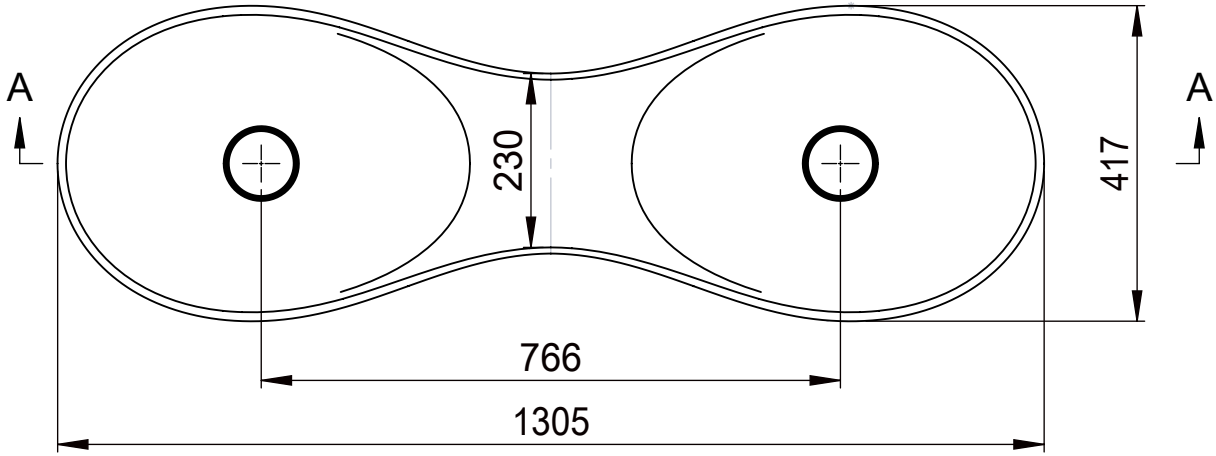

A-A

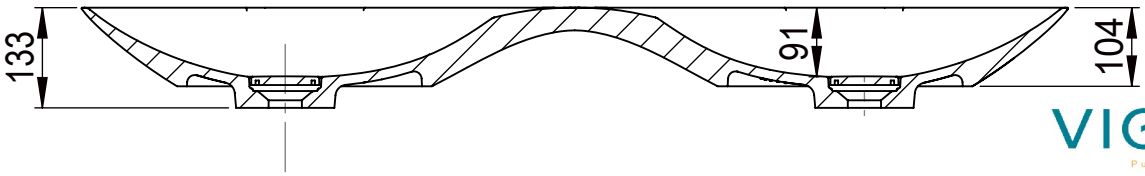

VIGOUR
Pure Lebenskraft im Bad

VO120ASD_TZ